סימון בתכניות:

D-1

*

מס חדר	תיאור
101	יולדות וילדים
102	מצבים אקוטיים
103	מצבים אקוטיים
108	חדר ישיבות

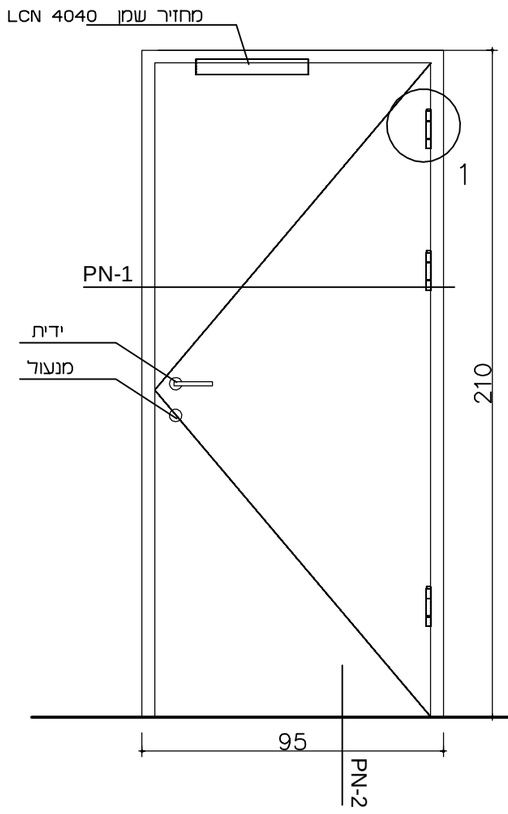

מעבר נטו מינ,- 82 ס"מ
כיוון פתיחה ע"פ תכנית

קנ"מ : 1:20

תאור : דלת עץ ' חד כנפית ' מבוקרת בכניסה ויציאה חופשית
עם ציפוי פורמיקה משני צידי הכנף כולל משקוף נירוסטה ע"פ פרטים
לרבות מסגרת מעץ בוק 6 מ"מ מ- 4 צידי הכנף ' הצבועה בלכה שקופה.

משקוף מטיפוס : A	גודל : 95x210	כמות : 4	
קבוצת פרזול : AC-3	צירים : swing clear	ידיות : תפוח בחוץ וידית לפתיחה בתוך החדר	
	הכנה במשקוף וקירות למנעול חשמלי נגדי פרזול :דגם effeff118 לפי שרטוט AC-3	שונות : הכנות במשקוף לפי ההנחיות ב- AC-3	
	מחזיר : יש	זכוכית :	
גמר : ע"פ מפרט		מיקום : *	

פרויקט : סימולציה - בי"ס לסיעוד המרכז הרפואי הילל יפה

רובינשטיין צבי + שי עופר אדריכלים
רחוב דיסקין 3 ירושלים
טל. 5638823 - 02. פאקסימיל-ה 5662586 - 02

סימון בתכניות:

D-2

*

מס חדר	תיאור
105	סימולציות בסיסיות

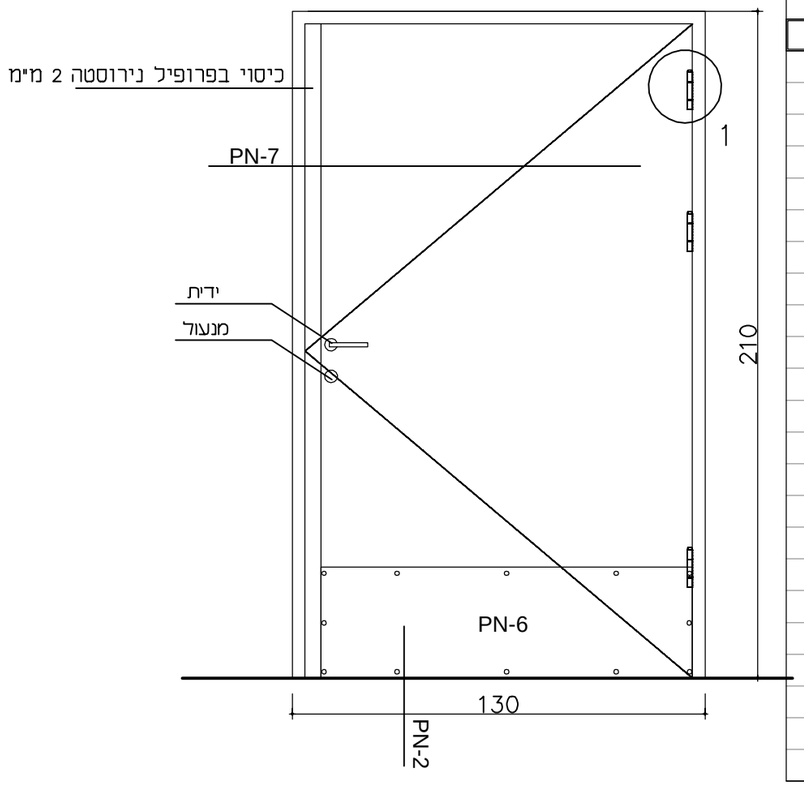

מעבר נטו מינ'- 122 ס"מ
כיוון פתיחה ע"פ תכנית

קנ"מ : 1:20

תאור : דלת עץ ' חד כנפית ' מבוקרת בכניסה ויציאה חופשית
עם ציפוי פורמיקה משני צידי הכנף כולל משקוף נירוסטה ע"פ פרטים
לרבות מסגרת מעץ בוק 6 מ"מ מ- 4 צידי הכנף ' הצבועה בלכה שקופה.

משקוף מטיפוס : A	גודל : 130x210	כמות : 1	
קבוצת פרזול : AC-3	צירים : swing clear	ידיות : תפוח בחוץ וידית לפתיחה בתוך החדר	
	הכנה במשקוף וקירות למנעול חשמלי נגדי פרזול :דגם effeff118 לפי שרטוט AC-3	שונות : הכנות במשקוף לפי ההנחיות ב- AC-3	
	מחזיר :	זכוכית :	
גמר :		מיקום : *	

פרויקט : סימולציה - בי"ס לסיעוד המרכז הרפואי הילל יפה

רובינשטיין צבי + שי עופר אדריכלים
רחוב דיסקין 3 ירושלים
טל. 5638823 - 02. פאקסימיל-ה 5662586 - 02